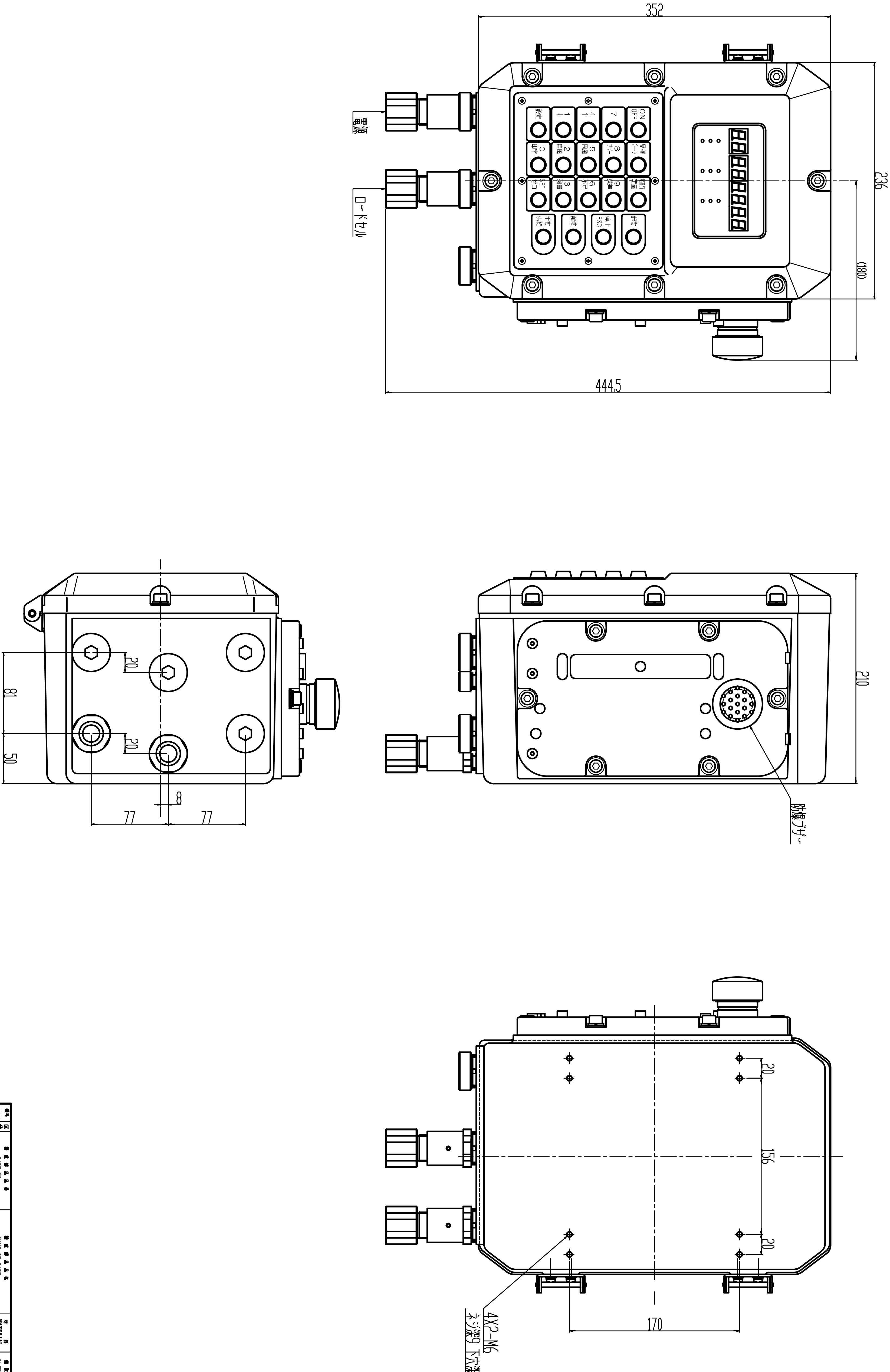

公差ノ種類	記号
真直度	—
真円度	○
線ノ輪郭度	⌒
平面度	▱
円筒度	⌭
面ノ輪郭度	⌓
平行度	//
直角度	⊥
傾斜度	∠
位置度	⌖
同軸度	◎
対称度	≡
円周振レ	↗
全振レ	⌰

質量 MASS: 仕上 kg / 素材 kg / 計算 kg

KUBOTA Corporation

材料 MATERIAL ※※
第三角法 THIRD ANGLE PROJECTION
日付 DATE 20.08.08 29
尺度 SCALE 1:2
個/台 Q'TY 1
承認 APPROVED BY / 検図 CHECKED BY / 担当 DESIGNED BY / 製図 DRAWN BY
番号 REF.NO. / 区分 / 構成部品品番 PART NO. / 構成部品品名 NAME OF PART / 材料 MATERIAL / 個数 Q'TY / 備考 REMARK / 重量 / 計算質量 MASS kg
型式名 TYPE FC-EX-S
納入先 CUSTOMER
注番 ORDER No.
品名 NAME ガイカンズ
所属 技術T
品番 PART NO. 5081-01993-△

来歴 CAREER
変更番号 REVISION No. / 変通番号 ECN NO. / 変更理由 ALTERATION / 日付 DATE / 担当 DESIGNED BY
20 . .